ПЕРА МИЛОСАВЉЕВИЋ 30-80

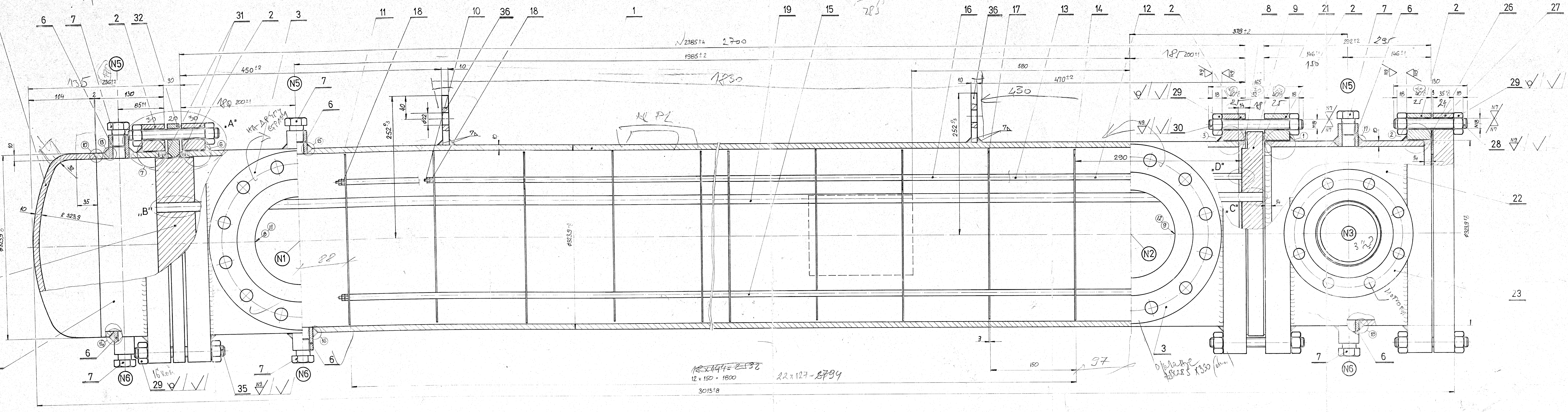

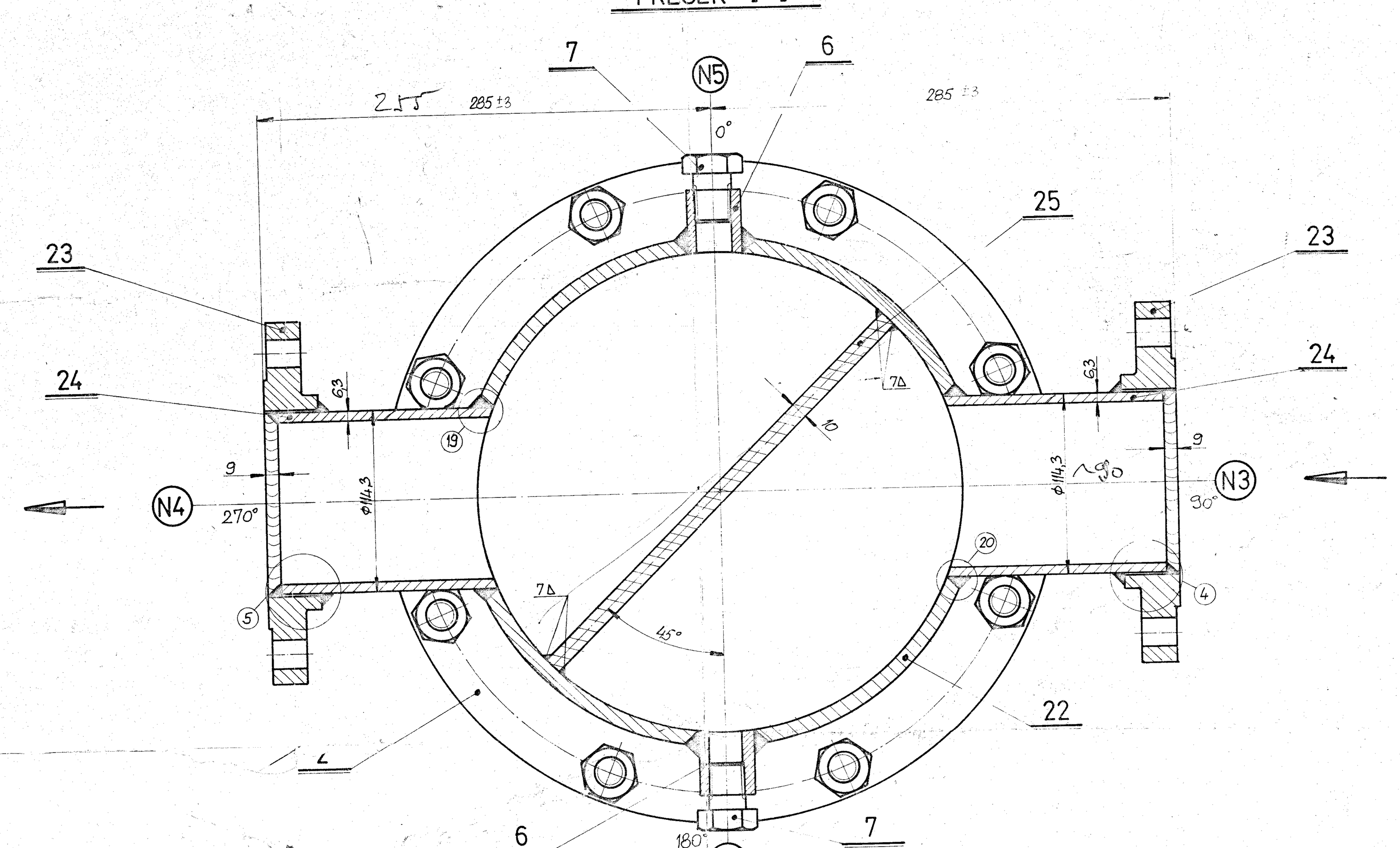

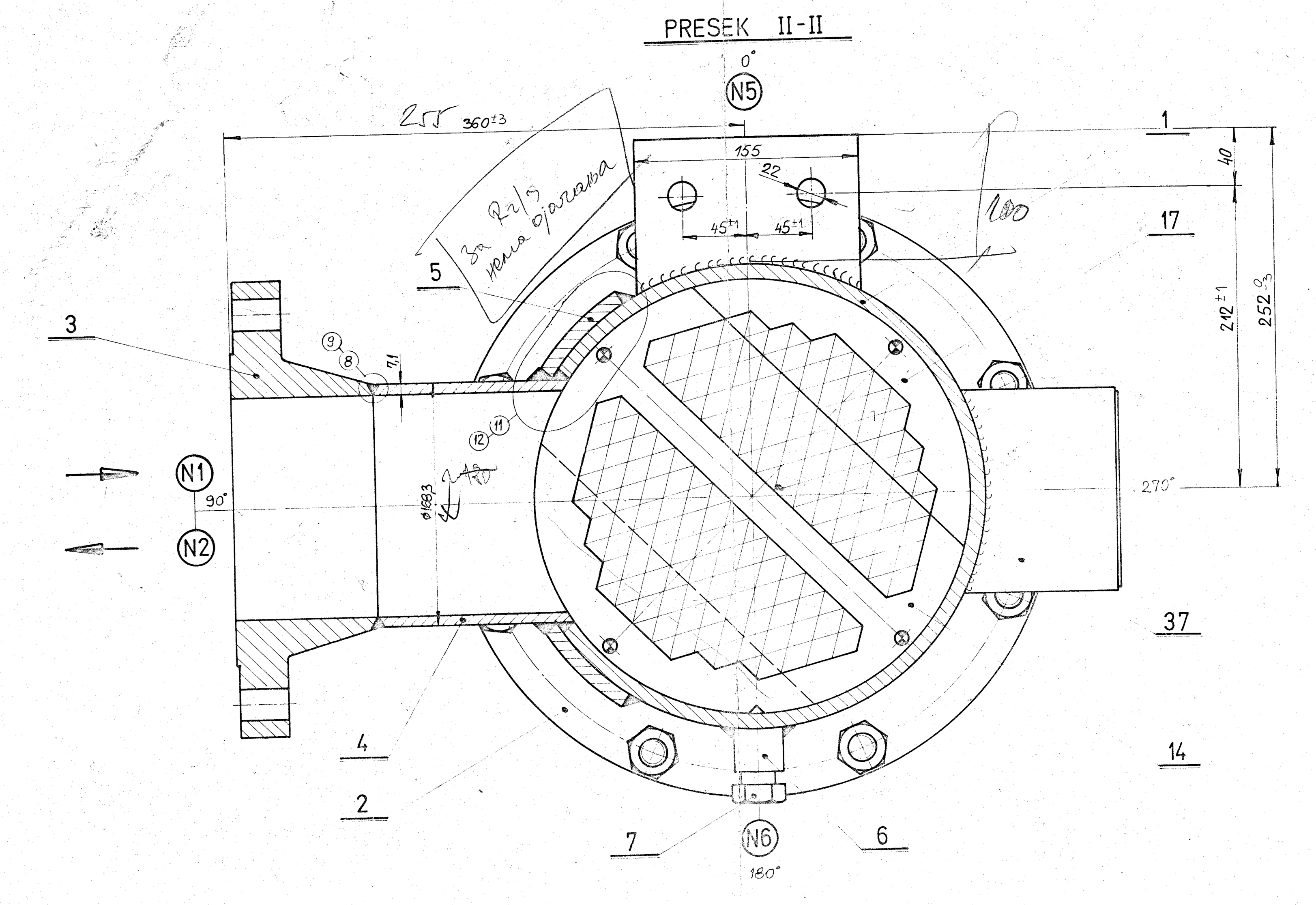

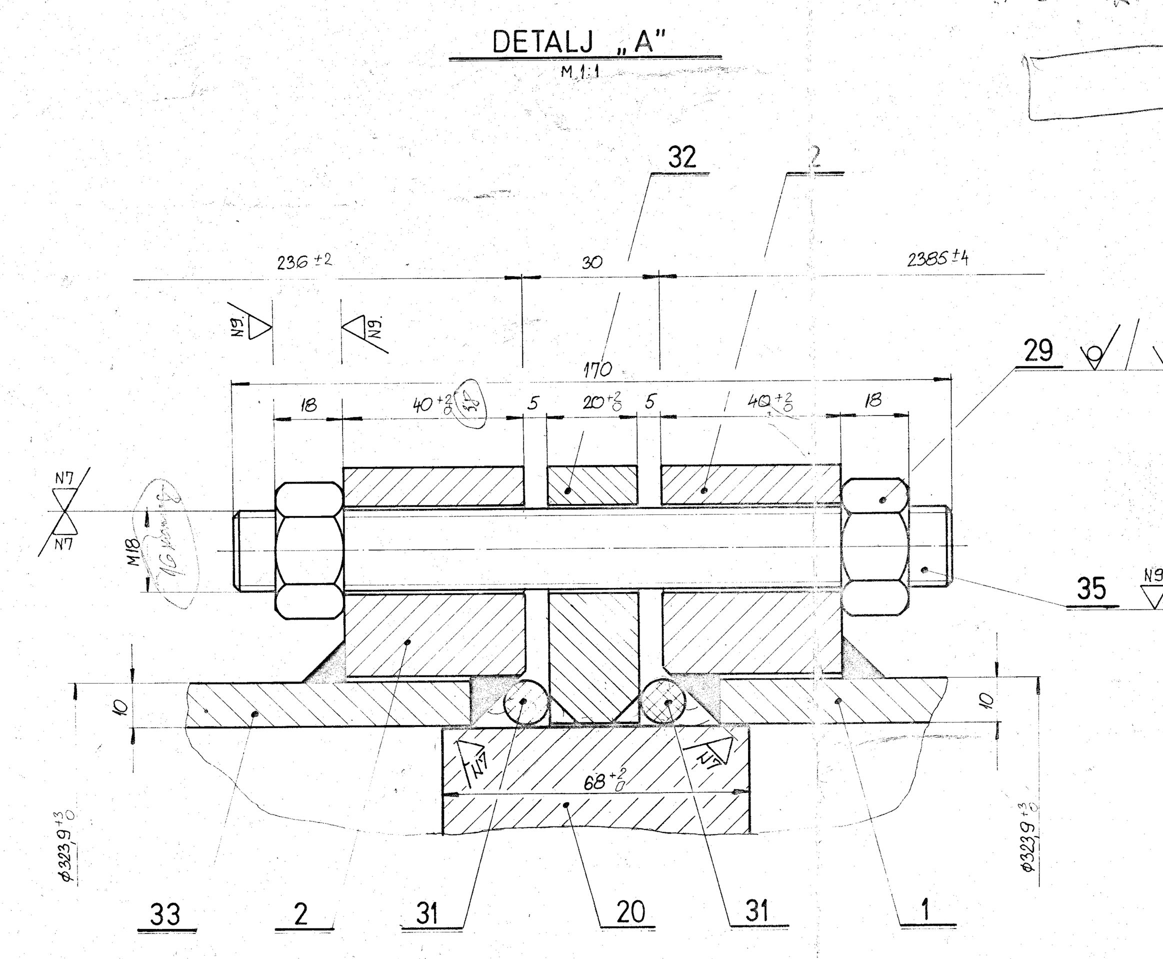

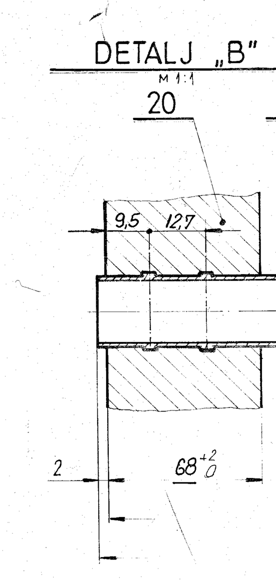

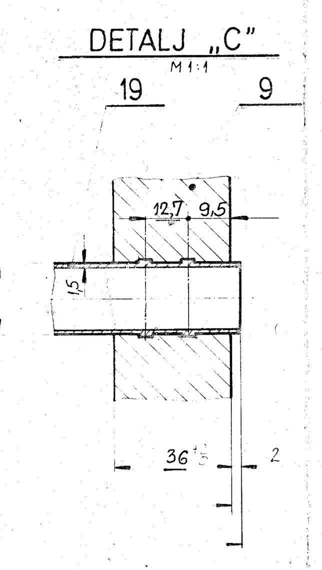

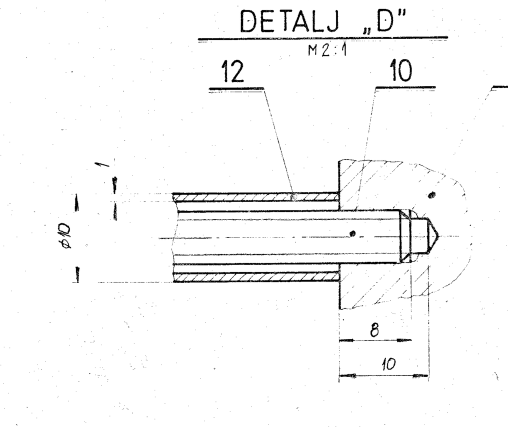

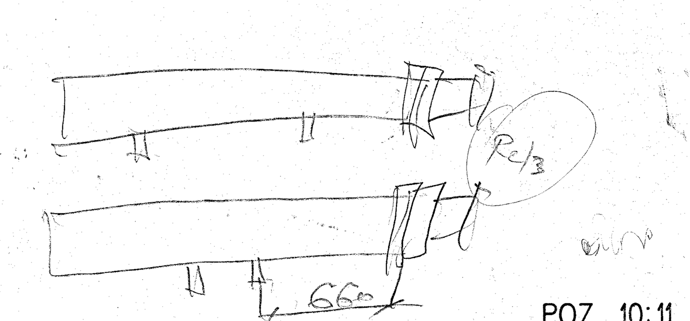

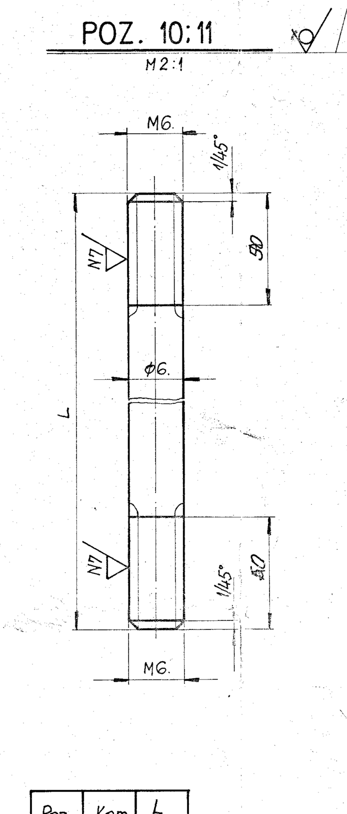

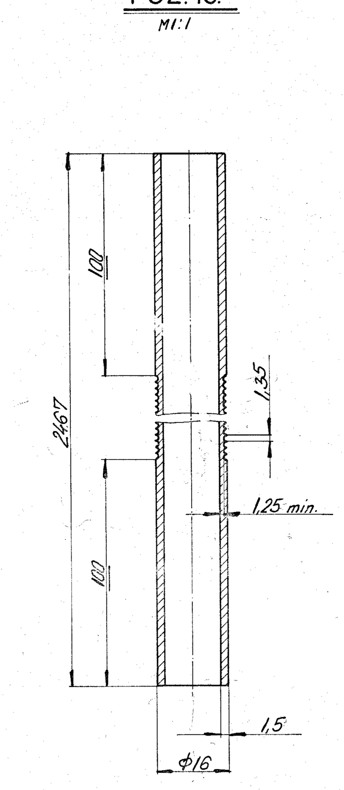

Poz.	Kom.	L mm
10	1	1990
11	3	2140

NAPOMENA:

1. Tehnologiju zavarivanja, kvalitet i kontrolu varova propisuje ovlašćena radna organizacija.
2. Antikorozionu zaštitu propisuje ovlašćena radna organizacija.
3. Termičku obradu propisuje ovlašćena radna organizacija.
4. Zaptivnu površinu poz. 2 obraditi u sklopu nakon zavarivanja u kvalitetu N 7.
5. Pri montaži obratiti pažnju na repernu crtu koja mora biti na 0°.

OSNOVNI TEHNIČKI PODACI		OMOTAČ	C. SNOP
Radni fluid		Ulje	Voda
Radni pritisak	bar	22	6
Proračunski pritisak	bar	34,5	10,3
Hidro-ispitni pritisak	bar	44,9	13,4
Radna temperatura (ulaz - izlaz)	°C	60	30
Proračunska temperatura	°C	149	149
Klasa posude		III	
Nazivna veličina	m²	52	
Masa	kg	–	–
Masa prazne posude	kg	777	
Masa posude pune vode	kg	962	

Ozn.	Kom.	Naz. veličina	Tip prirub.	Dim. priključ.	Dim. ojačanja	Namena	Primedba
N6	3	3/4" NPT 3000#		ANSI B.16.11		Pražnjenje	
N5	3	3/4" NPT 3000#		ANSI B.16.11		Odzračivanje	
N4	1	DN 100 NP 10,3 4" 150#	Ravna SORF	ø114,3x6,3 4" SCH 40		Izlaz vode	
N3	1	DN 100 NP 10,3 4" 150#	Ravna SORF	ø114,3x6,3 4" SCH 40		Ulaz vode	
N2	1	DN 150 NP 20,7 6" 300#	Sa grlom WNRF	ø168,3x7,1 6" SCH 40	≠10xø292/ø172	Izlaz ulja	
N1	1	DN 150 NP 20,7 6" 300#	Sa grlom WNRF	ø168,3x7,1 6" SCH 40	≠10xø292/ø172	Ulaz ulja	

PRIKLJUČCI I PRIRUBNICE

777 kg

Poz.	Naziv dela	Kom.	Materijal	Dimenzija	Masa	Br. crt./stand.
38	Detalji varova					50.R-1-E.A-12
37	Natpisna pločica sa nosačem	1			2	50.R-1-E.B-1
36	Nosač	2	Č.0361	≠10x155x109,7	2,7	
35	Svorni vijak	16	Č.4732	M18 L=170	5,4	Navoj po celoj dužini
34	Dance	1	Č.1204	323,9/10	11,6	JUS H.E0.020
33	Omotač	1	Č.1214 A.106.Gr.B	ø323,9x10x106 10" SCH 40 x 106	8,2	JUS C.B5.221 ANSI B.36.10
32	Prsten	1			10	50.R-1-E.A-10
31	„0" prsten	2	Guma 60Sh	ø10 x ø323/ø303	0,3	
30	Svorni vijak	16	Č.4732	M18 L=165	5,2	Navoj po celoj dužini
29	Visoka navrtka	96	Č.4730	M18 H=18	5,9	
28	Svorni vijak	16	Č.4732	M18 L=130	4,4	Navoj po celoj dužini
27	Poklopac	1			37	50.R-1-E.A-9
26	Zaptivač	1			0,2	50.R-1-E.A-8
25	Pregrada	1	Č.1204	≠10x303,9x292	7	[illegible]
24	Cev	2	Č.1214 A.106.Gr.B	ø114,3x6,3x135 4" SCH 40 x 135	4,5	JUS C.B5.221 ANSI B.36.10
23	Ravna prirubnica	2	Č.1330 A 181 Gr.I	DN 100 NP 10,3 4" 150# SORF	11,2	ANSI B.16.5
22	Omotač	[illegible]	[illegible]	[illegible]	[illegible]	[illegible]
21	[illegible]					
20	[illegible]				20	50.R-1-E.A-[illegible]
19	Cev [illegible] -orebrena	12	[illegible]	ø16 x 1,5 x 2467	27,5	[illegible]
18	Navrtka	8	5	M6	0,02	JUS M.B1.601
17	Poprečna pregrada II	6			6	50.R-1-E.A-5
16	Odstojna cev	24	DV-P1.Cu	ø10 x 1 x 147	0,5	JUS C.D5.500
15	Odstojna cev	4	DV-P1.Cu	ø10 x 1 x 297	0,8	JUS C.D5.500
14	Poprečna pregrada I	7			7	50.R-1-E.A-4
13	Odstojna cev	1	DV-P1.Cu	ø10 x 1 x 440	0,1	JUS C.D5.500
12	Odstojna cev	3	DV-P1.Cu	ø10 x 1 x 290	0,2	JUS C.D5.500
11	Odstojni vijak	3	Č.0462	ø8 x 2140	1,4	
10	Odstojni vijak	1	Č.0462	ø6 x 1990	0,4	
9	Cevna ploča I	1			14	50.R-1-E.A-3
8	Zaptivač	1			0,1	50.R-1-E.A-2
7	Čep sa navojem	6	Č.1531 A 105 Gr.I	OK 27 x 40 3/4" NPT	1	ANSI B.16.11
6	Priključak sa navojem	6	Č.1431 A 105 Gr.I	ø35 x 40 3/4" NPT 3000#	0,6	ANSI B.16.11
5	Ojačanje	2	Č.1204	≠10 x ø292/ø172	[illegible]	
4	Cev	2	Č.1214 A.106 Gr.B	ø168,3 x 7,1 x 133 6" SCH 40 x 133	[illegible]	JUS C.B5.221 ANSI B.36.10
3	Prirubnica sa grlom	2	Č.1330 A 181 Gr.I	DN 150 NP 20,7 6" 300# WN[illegible]	40,4	ANSI B.16.5
2	Ravna prirubnica	5			30	50.R-1-E.A-1
1	Omotač	1	Č.1214 A.106 Gr.B	ø323,9 x 10 x 2357 12" SCH 40 x 2357	182	JUS C.B5.221 ANSI B.36.10

HEMIJSKA INDUSTRIJA „PANČEVO"
R.O. „PETROOPREMA"
PANČEVO

HLADNJAK ULJA

50.R-1-E[illegible]